SCHEMA FORATURA A-A
HOLES PATTERN A-A

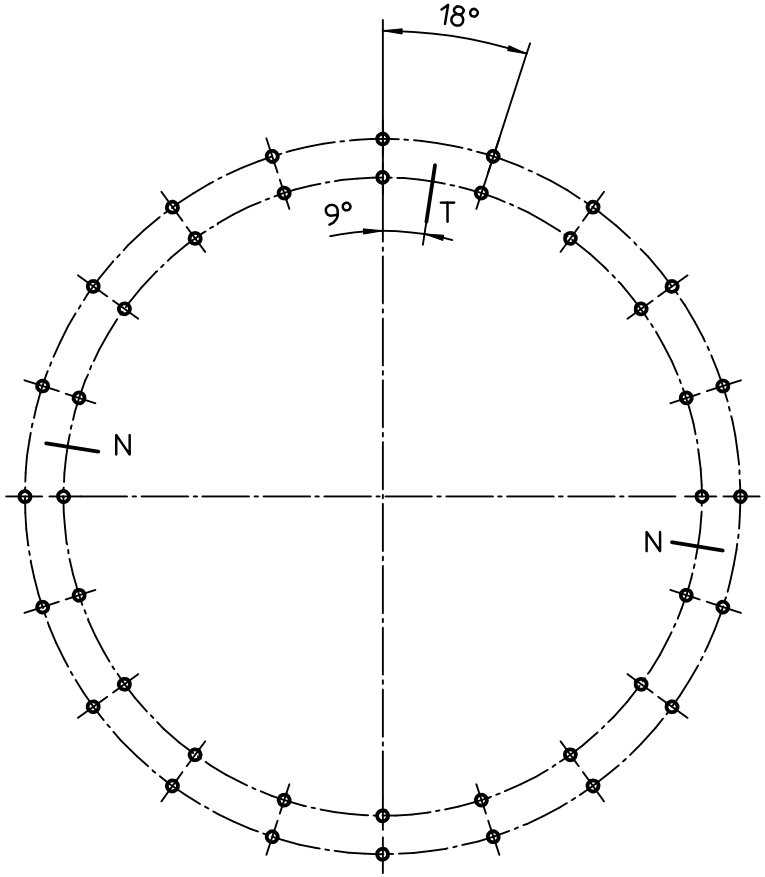

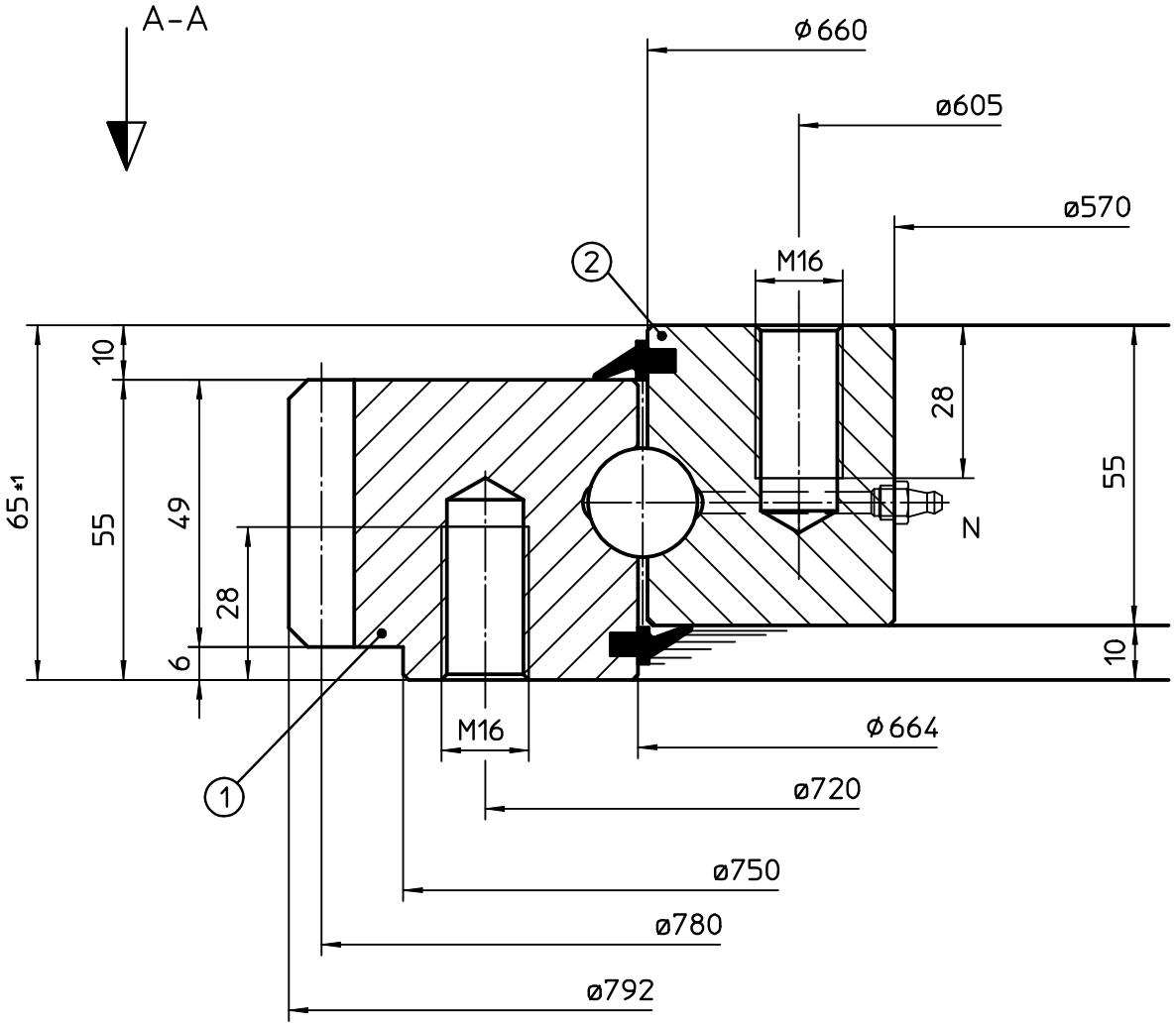

- DENTATURA - GEAR -			
Modulo - Module		m	6
Numero denti - Nr of teeth		z	130
Angolo pressione - Pressure angle		α	20°
Correzione - Addendum modification		xm	/
Diametro Primitivo - Pitch diameter		Dp	780
Troncatura - Truncation		Km	/
Misura cordale Measurement on teeth		n° Denti Teeth	
		ø Cilindri Pins	
Forza periferica sul dente Tangential tooth load	Normale - Normal	kN	15.0
	Massimo - Maximum	kN	30.0

Fori fissaggio Interno-inner	2	20	Equidistanti Equally spaced
Mounting holes Esterno-outer	1	20	

N/N1 Fori ingrassaggio - Grease holes
N°2 M6 a 180°

T/T1 :Posizione tappo e/o raccordo di tempra
:Position of loading plug and/or hardness gap

Materiale - Material	Stato del materiale Material treatment	
UNI EN 10083-1/2 09.98		
C45	Normalizzato Normalized	2
C45	Normalizzato Normalized	1

Quote senza tolleranza
Dimension without tolerance ISO 2768-m

Misure in Dimensions in	Peso - Weight	Sostituisce Replaces	
mm	~90Kg.	V18E036	Rev. 2
Data - Date	Disegnatore Draftsman	Visto - Approved	Scala - Scale
26/03/04	Attilio G.		1:1

Codice-Code
VE079A00

LA LEONESSA
Carpenedolo
(Brescia) ITALY
Tel. 0309965435
Fax 0309965629
www.laleonessa.it

CUSCINETTO SLEW RING
CB-E-0792-C-1-00